SPA MINIPOOL AD INCASSO collezione IOS

Minipool built-in spa – IOS collection

cod. art. 5050575

CPA SRL
Via Don Demetrio Castelli 71, 12060 Roddi (CN)
Tel: 0173.615693 | 0173.620643
info@cpa-piscine.it

DESCRIZIONE
DESCRIPTION

Vasca con bordo a sfioro di colore bianco, realizzata in metacrilato e rinforzata con fibra di vetro. Copertura del canale di sfioro con bordo in vetroresina/gelcoat.

Telaio di supporto in acciaio zincato con piedini regolabili.

Riscaldamento dell'acqua mediante riscaldatore elettrico.

White overflow-edge tub made of methacrylate and reinforced with fiberglass. Overflow channel cover with fiberglass/gelcoat edge.

Support frame in galvanized steel with adjustable feet.

Water heating via electric heater.

CARATTERISTICHE TECNICHE
TECHNICAL FEATURES

Caratteristiche tecniche	*Technical Specifications*	Caratteristiche elettriche	*Electrical specifications*
2 circuiti idromassaggio indipendenti, ognuno comandato da una pompa	*2 independent hyaromassage circuits, each with its own pump*	Alimentazione: 230-400 Volt - 50-60 Hz	*Power supply:* *230-400 Volt - 50-60 Hz*
5 postazioni idromassaggio equipaggiate con diverse tipologie di getti	*5 hydromassage seats each equipped with various jet nozzles*	Assorbimento massimo: 3,2 kW	*Maximum power consumption: 3,2 kW*
1 circuito di ricircolo acqua	*1 water circulation circuit with programmable pump*	n. 1 pompa di circolazione: 0,20 kW	*n. 1 circulation pump: 0,20 kW*
1 filtro a cartuccia	*1 cartridge filter*	n. 1 pompa idromassaggio: 1,50 kW	*n. 1 hydromassage pump: 1,50 kW*
1 faretto a led RGBW	*1 RGBW LED spot lamp*	n. 1 soffiante: 0,70 kW	*n.1 blower: 0,7 kW*
5 persone max.	*5 people max*	n.1 riscaldatore: 3 kW	*n.1 heater: 3 kW*
Capacità 1200 litri	*Capacity 1200 litres*		
Peso operativo 1935 kg	*Effective weight 1935 kg*		

DIMENSIONI
DIMENSIONS

ø 2300 x h 1045 mm

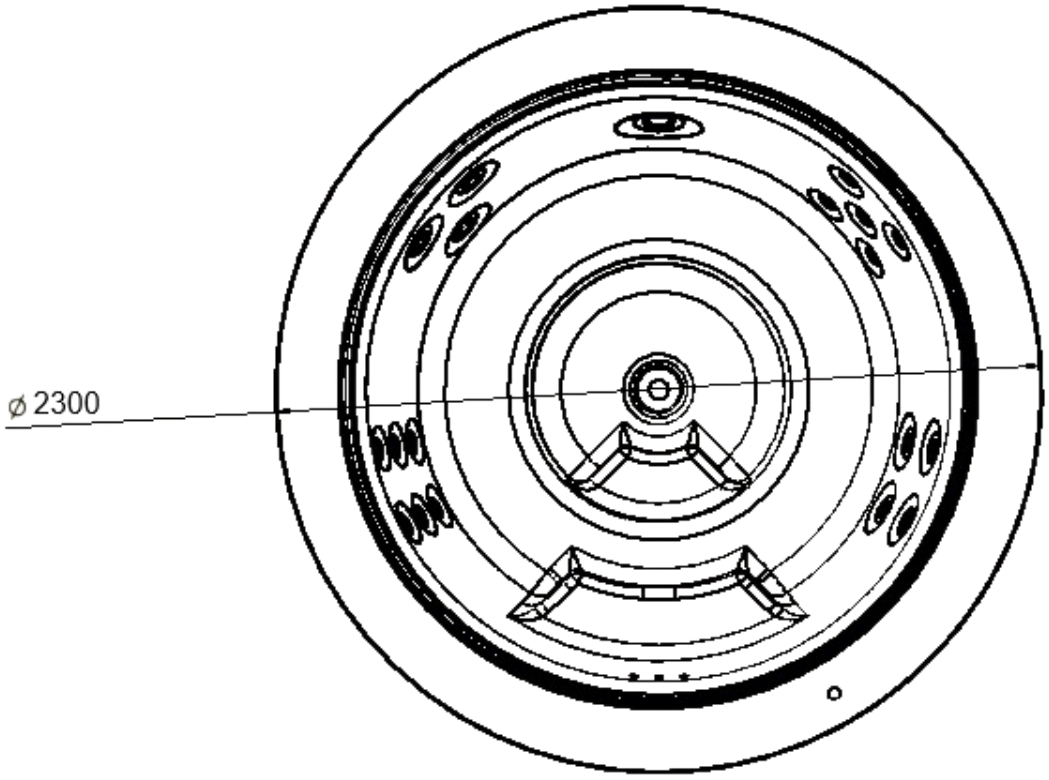

OPZIONALE
OPTIONAL

Copertura rigida cod. 5050627

Rigid cover code 5050627

Note

- Le informazioni contenute nel presente documento possono variare a discrezione del redigente, senza preavviso, contestualmente alle modifiche del prodotto in oggetto al presente documento: sarà onere del cliente all'atto dell'ordine verificare la persistente corrispondenza del prodotto alla scheda informativa.
- Tutte le immagini sono riprodotte a solo titolo indicativo.
- *The information contained in this document may vary at the discretion of the writer, without notice, in conjunction with the changes to the product in question in this document: it will be the customer's responsibility to verify the persistent correspondence of the product to the information sheet at the time of ordering.*
- *All images are reproduced for indicative purposes only.*