SCHEDA TECNICO INFORMATIVA

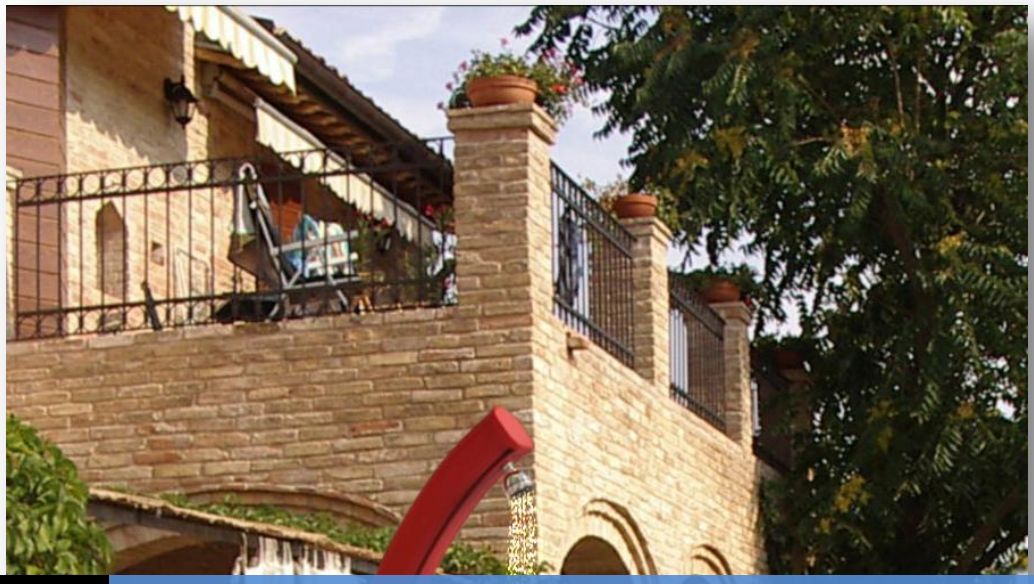

C.P.A. S.R.L.

PIATTO DOCCIA LAKE



C.P.A. srl
Via Don Demetrio Castelli, 71 - 12060 RODDI (CN)
Tel. 0173.615693 - Fax 0173.620922
www.cpa-piscine.it
cpa@cpa-piscine.it

Caratteristiche

- Struttura in polietilene HD.
- Superficie antisdrucciolo effetto pietra.
- Scarico orizzontale che consente il montaggio sena fori a pavimento o modifiche strutturali.
- Resistente ai raggi UV, alla salsedine ed anticalcare.
- Peso: 17,00 Kg.
- Colori a scelta:



Codice	Descrizione
TAB 1	Piatto doccia LAKE in PE

TAB 1 Piatto doccia Lake			
Codice	1040430	1040431	1040432
Colore	Antracite	Bianco	Verde







Dimensioni

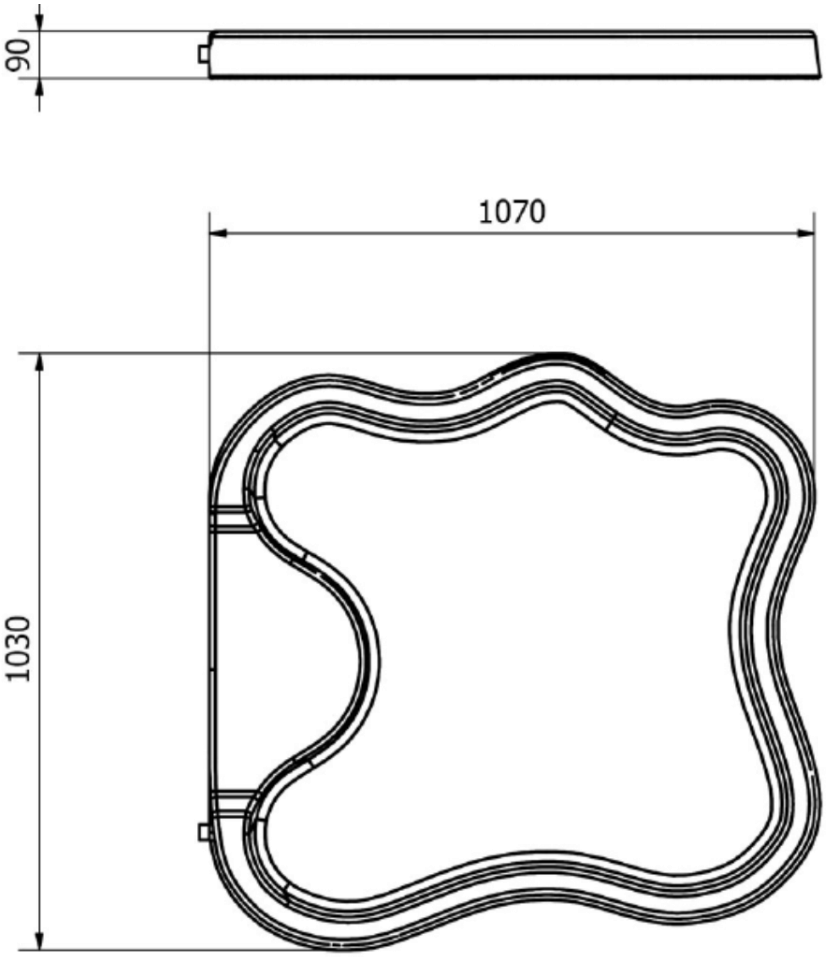

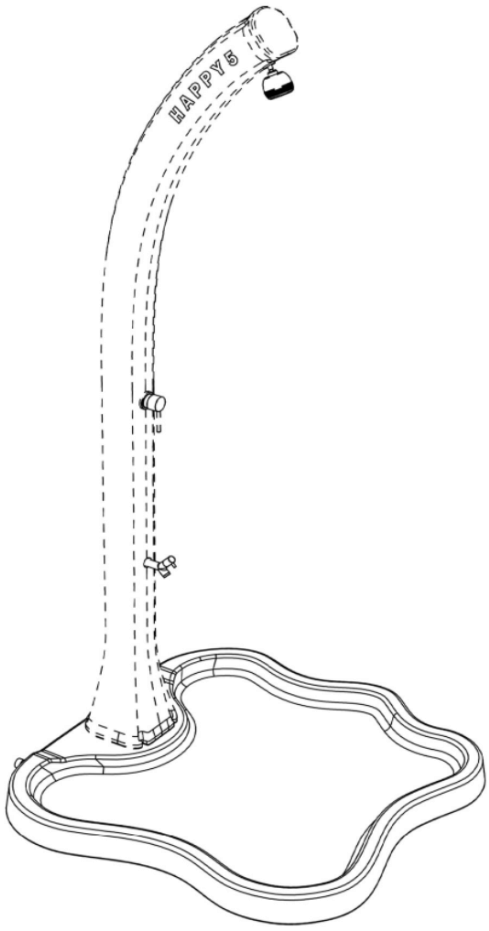

Posizione e sistema di scarico

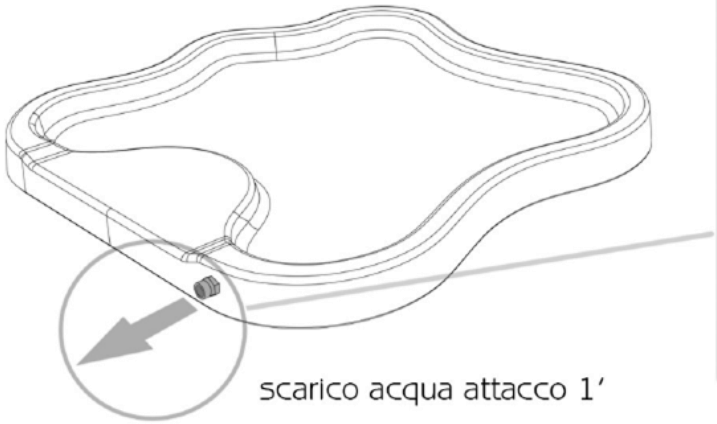

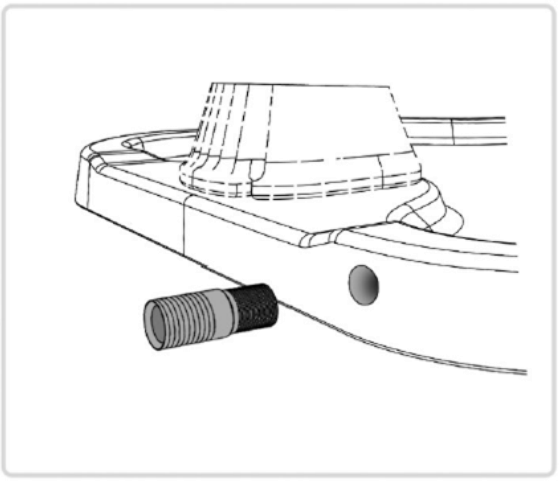

Tipologie di montaggio

Montaggio autoportante

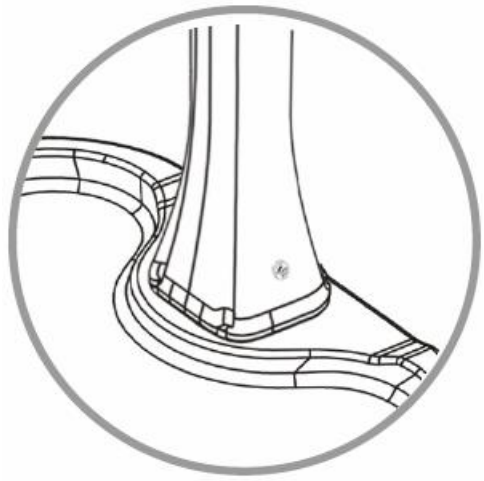

Utilizzabile con le docce

- Happy Five
- Jolly

Montaggio in accosto



Utilizzabile con tutte le docce

Fissaggio su piatto doccia



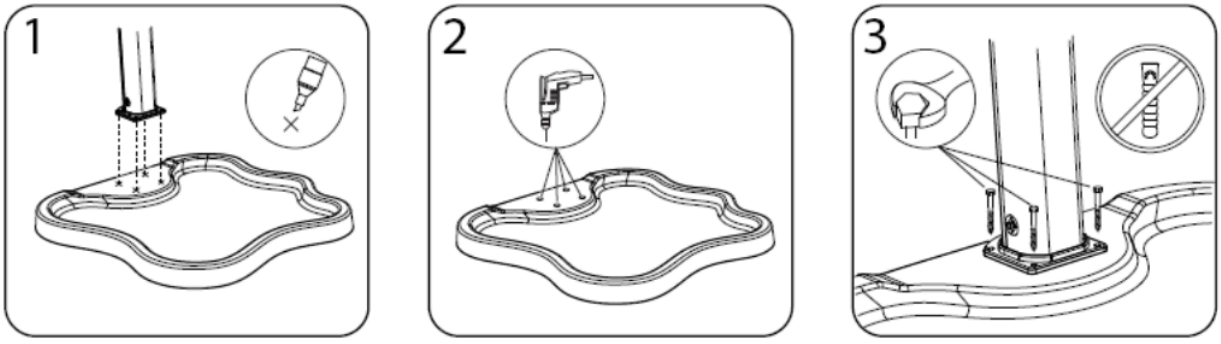

Note

- Le informazioni contenute nel presente documento possono variare a discrezione del redigente, senza preavviso, contestualmente alle modifiche del prodotto in oggetto al presente documento: sarà onere del cliente all'atto dell'ordine verificare la persistente corrispondenza del prodotto alla scheda informativa.
- Eventuali schemi tecnici riprodotti nel presente documento hanno valenza puramente informativa e non sono validi ai fini normativi