FILTRO PEGASO

Pegaso Filter

CPA SRL
Via Don Demetrio Castelli 71, 12060 Roddi (CN)
Tel: 0173.615693 | 0173.620643
info@cpa-piscine.it

DESCRIZIONE

DESCRIPTION

- Coperchio trasparente Ø400 mm ad alta resistenza meccanica e chimica
- Manometro con filetto in acciaio INOX
- Viti e rondelle in acciaio inox VA4 (316)
- Dadi antigrippaggio in ottone nichelato
- Scarico sabbia di grande capacità da 2”1/2 e scarico acqua da 1”1/4
- Kit valvola di scarico acqua con attacco rapido (opzionale)
- Sistema di ripresa a bracci
- Fessure del braccio filtrante da 0.25 mm
- Rivestimento interno resistente all’ozono (opzionale)
- Bocchettone interno superiore per agevolare le operazioni di manutenzione
- Vetro spia maggiorato (opzionale, codice 600-35044)
- Pressione di prova: 3.75 bar
- Certificazioni: conforme alle norme EN 16713 e UNI 10637:2024
- Garanzia: 5 anni sul corpo filtro

- Transparent lid Ø400 mm, thickness 25 mm, with high mechanical and chemical resistance
- Pressure gauge with stainless steel thread
- Screws and washers in stainless steel VA4 (AISI 316)
- Anti-seize nuts in nickel-plated brass
- Large-capacity sand drain 2”1/2 and water drain 1”1/4
- Water drain valve kit with quick connection (*optional*)
- Arm recovery system
- Filter arm slots 0.25 mm
- Internal ozone-resistant coating (*optional*)
- Upper internal union for easier maintenance operations
- Enlarged sight glass (*optional*, code 600-35044)
- Test pressure: 3.75 bar
- Certifications: compliant with EN 16713 and UNI 10637:2024 standards
- Warranty: 5 years on the filter body

DIMENSIONI
DIMENSIONS

Codice	A [mm]	B [mm]	C [mm]	D [mm]	E [mm]	F [mm]	G [mm]
1080555	1800	760	230	650	450	100	1200
1080556	1850	760	230	800	720	100	1200
1080557	1860	760	230	900	720	100	1200
1080596	1860	760	230	900	720	100	1200

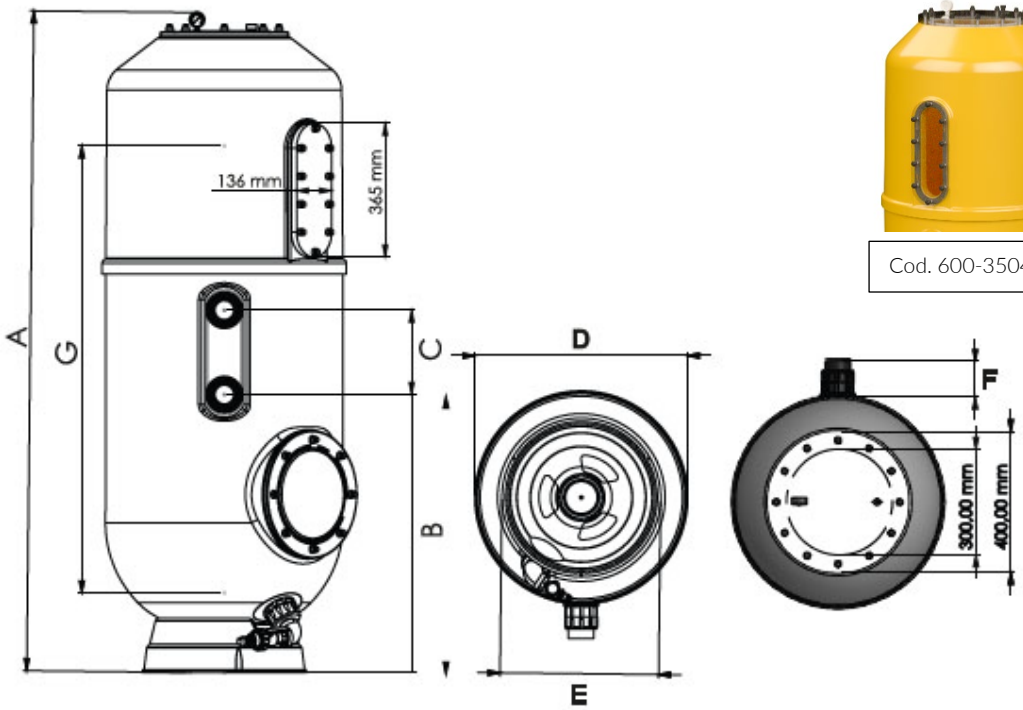

Cod. 600-35044

CARATTERISTICHE
CHARACTERISTICS

Codice	Ø	Portata m3/h [vel. 35 m/h]	Portata m3/h [vel. 50 m/h]	Connessioni
1080555	650	11.5	17	2”
1080556	800	17.5	25	2”
1080557	950	25	36	2”
1080596	950	25	36	2.5”

CARICA FILTRANTE A MASSA OMOGENEA
HOMOGENEOUS MASS FILTERING FILTER

	Serie	Modello		
	Pegaso	650	800	950
Altezza strato filtrante	[mm]	100	100	100
Graniglia di quarzo Ø 3-5 mm	[kg]	50	75	100
Altezza strato filtrante	[mm]	100	100	100
Graniglia di quarzo Ø 1-2 mm	[kg]	50	75	100
Altezza strato filtrante	[mm]	800	800	800
Sabbia di quarzo Ø 0,4-0,8 mm	[kg]	350	550	750

CARICA FILTRANTE A MASSA ETEROGENEA
HETEROGENEOUS MASS FILTERING FILTER

	Serie	Modello		
	Pegaso	650	800	950
Altezza strato filtrante	[mm]	100	100	100
Graniglia di quarzo Ø 3-5 mm	[kg]	50	75	100
Altezza strato filtrante	[mm]	100	100	100
Graniglia di quarzo Ø 1-2 mm	[kg]	50	75	100
Altezza strato filtrante	[mm]	600	600	600
Sabbia di quarzo Ø 0,4-0,8 mm	[kg]	275	400	575
Altezza strato filtrante	[mm]	400	400	400
Idro antracite Ø 1,4-2,5 mm	[kg]	100	150	200

Note

- Tutte le immagini sono riprodotte a solo titolo illustrativo.
- C.P.A. srl si riserva il diritto di cambiare, totalmente od in parte, le caratteristiche dei prodotti ed il contenuto di questo documento senza preavviso alcuno.
- *CPA srl excludes all liability for failure to comply with current safety standards for the individual technical sectors affected by this document.*
- *CPA srl reserves the right to totally or partially change the technical characteristics of the products in this document without notice.*