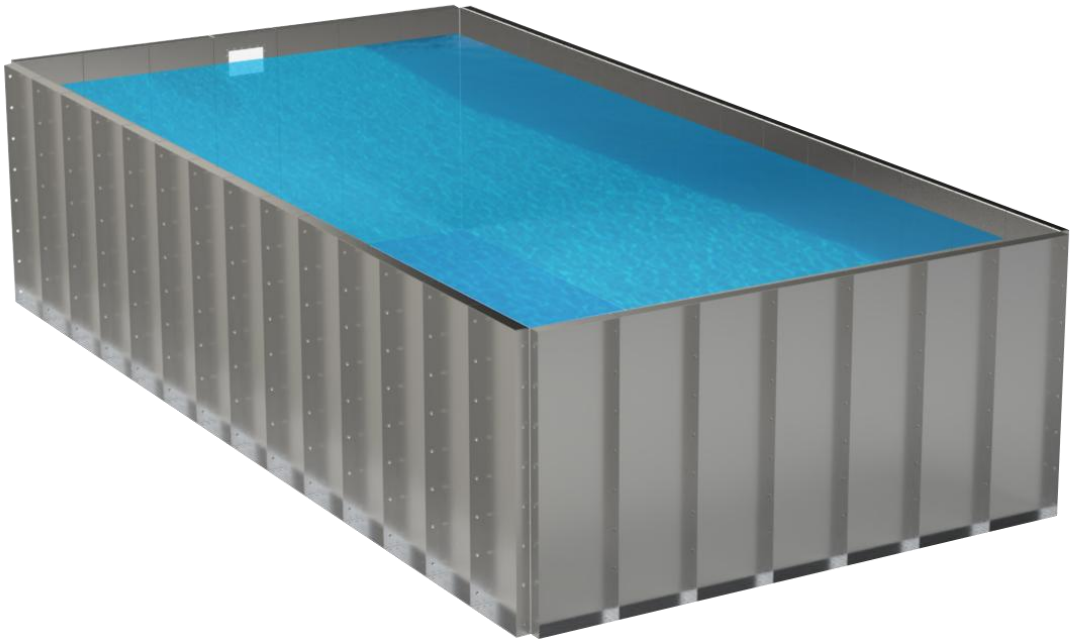

PISCINE ARTEMISIA 2,45x3,85

FR

Lire attentivement et conserver pour consultation future

Sommaire

1. PREAMBULE 3
2. CARACTERISTIQUE 3
3. ENCOMBREMENT & DIMENSIONNEMENT 3
4. LES ELEMENTS STRUCTURELS DU KIT ARTEMISIA 4
5. MONTAGE DE LA STRUCTURE INTERNE 5
6. POSE DE LA TRAVERSE SUPERIEURE ET INFERIEURE 7
7. LE PRINCIPE DE FONCTIONNEMENT DU CIRCUIT HYDRAULIQUE DE LA PISCINE 10
8. LA REALISATION DU CIRCUIT HYDRAULIQUE 10
9. POSE DU GUIDE POUR L'ANCRAGE DU LINER EN PVC PRESSOUDE 13
10. POSE DU LINER EN PVC PRESOUDE 13

NOTE DE MONTAGE

Il est recommandé d'assembler le système en reliant les panneaux individuels sans serrer complètement les assemblages boulon-écrou.
Ces derniers devront être serrés uniquement une fois le montage complet de toute la structure terminé.

1. PRÉAMBULE

Pour l'installation d'un KIT ARTEMISIA, il est recommandé de suivre les présentes instructions afin d'obtenir un produit efficace et de qualité (annexes avec plans techniques à la fin du manuel).
Afin d'effectuer un montage rapide et efficace, nous vous recommandons de disposer du matériel suivant :

- Visseuse sans fil avec embouts cruciformes et réglage du couple
- Clés plates 13 – q. té 2
- Clés plates 19 – q. té 2
- Clés plates 24 – q. té 2
- Clé à cliquet 13, 19 et 24
- Tournevis cruciforme
- Ruban à mesurer
- Cutter
- Niveau

2. CARACTÉRISTIQUES

- Structure avec système modulaire en panneaux d'acier galvanisé.
- Revêtement intérieur en PVC pré-soudé, pour l'étanchéité hydraulique du bassin, garantissant sa durabilité dans le temps et une finition esthétique parfaite, tout en la rendant résistante aux acides dilués et aux solutions salines et chlorées.
- Système d'éclairage LED blanc.

3. ENCOMBREMENTS ET DIMENSIONS

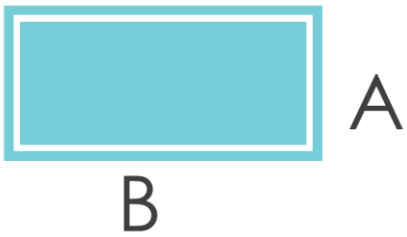

	Encombrements extérieurs [m]			Dimensions intérieures [m]		
CODE	A	B	H	A	B	H
2122139	3,05	4,45	1,25	2,45	3,85	1,25

4. LES ÉLÉMENTS STRUCTURELS DU KIT ARTEMISIA

La piscine Artemisia est assemblée directement sur place, en utilisant les éléments modulaires qui composent le kit. Parmi ceux-ci, des bandes à fixer, des montants et des panneaux intérieurs. L'installation se fait par assemblage mécanique des pièces, à l'aide de vis, d'écrous et de raccords à emboîtement.
Voici les détails des composants en Figure 1 et Figure 2 :

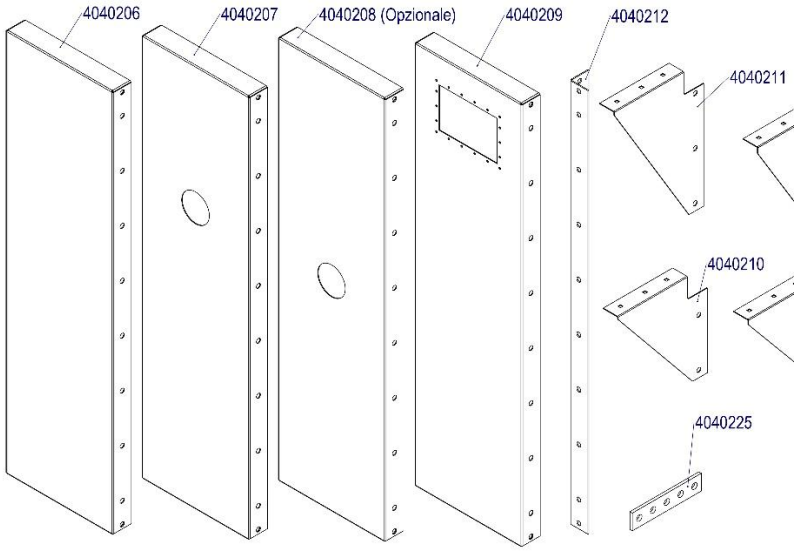

Figure 1 – éléments structurels

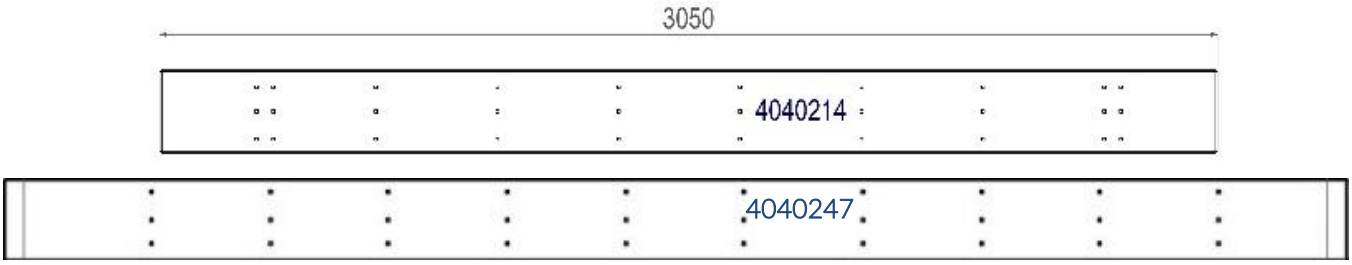

Figure 2 – liste des poutres

LA STRUCTURE DE BASE

La structure de la piscine Artemisia est conçue pour être posée sur une base en béton ou sur un sol stabilisé.

ATTENTION

Avant de procéder au montage, il est essentiel de s'assurer que la surface d'appui est intacte, sans fissures ni détachements. Il est tout aussi important de vérifier que le fond est parfaitement nivelé et lisse. Dans le cas contraire, il sera nécessaire de restaurer la surface, en éliminant les éventuels défauts et en corrigeant la planéité.

5. MONTAGE DE LA STRUCTURE INTERNE

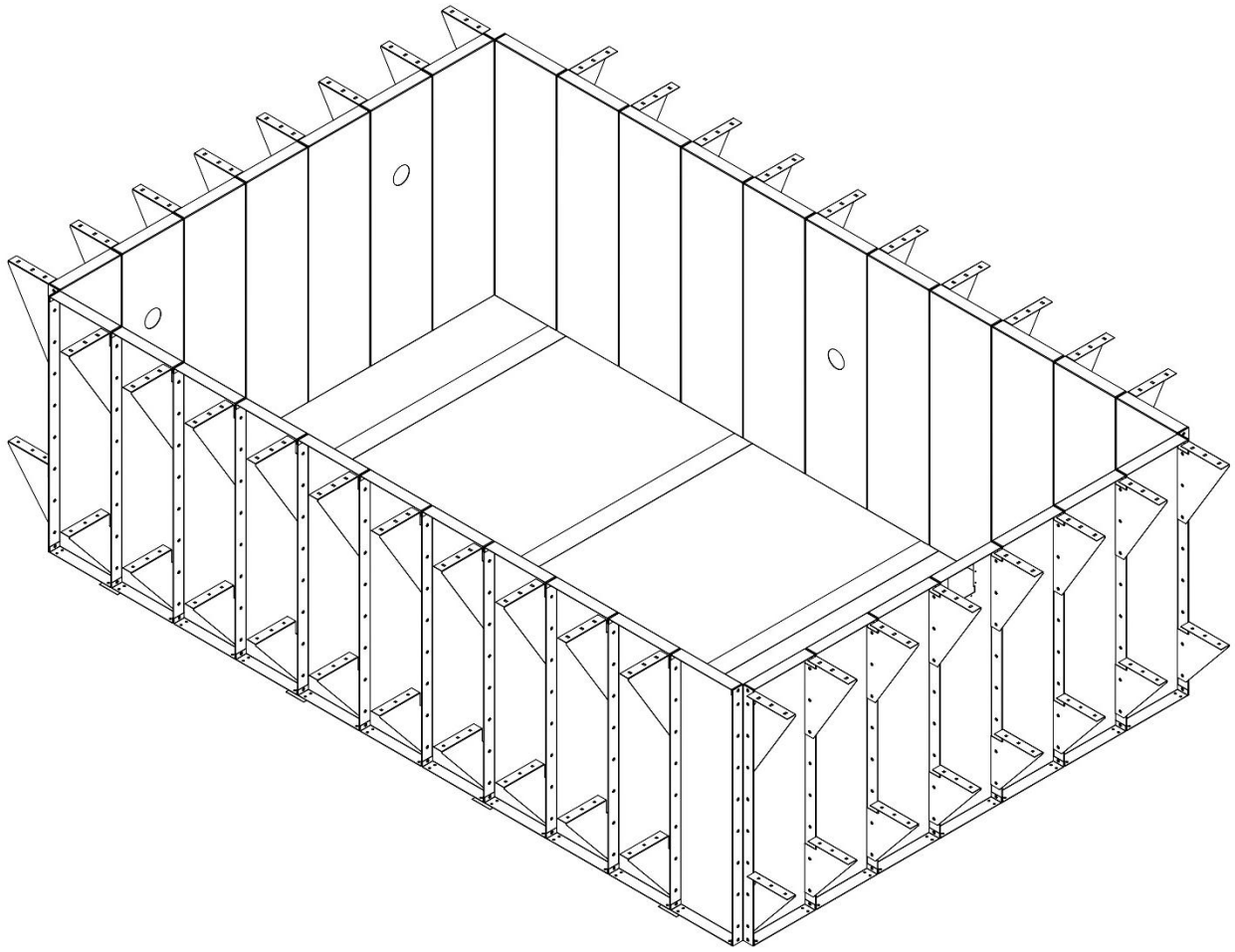

Figure 3 – périmètre complet

STRUCTURE DE BASE		
Code interne	Quantité	Composant
4040226	4	BRIDE COURTE 2570mm
4040212	4	PILIER
4030206	32	PANNEAU
4030207	2	PANNEAU pour BUSE
4030208	1	PANNEAU pour PROJECTEUR
4030209	1	PANNEAU pour SKIMMER
4030210	36	ÉTRIER INFÉRIEUR
4030211	36	ÉTRIER SUPÉRIEUR

L'assemblage commence par le positionnement des **brides courtes (4040226)** et **longues (4040246)**, qui seront fixées aux panneaux à des points spécifiques, près des joints des poutres supérieures. Ces poutres seront installées ultérieurement, une fois le périmètre de la piscine complété avec tous les **panneaux**. Pour le montage, on utilise des **vis M8 à tête plate (666-00106)** et des **écrous M8 à embase (666-00107)**. Il est important d'effectuer cette opération de manière progressive, en alignant la fixation des colliers avec le positionnement de chaque panneau. Ce processus garantit une stabilité et un alignement corrects de la structure pendant l'installation.

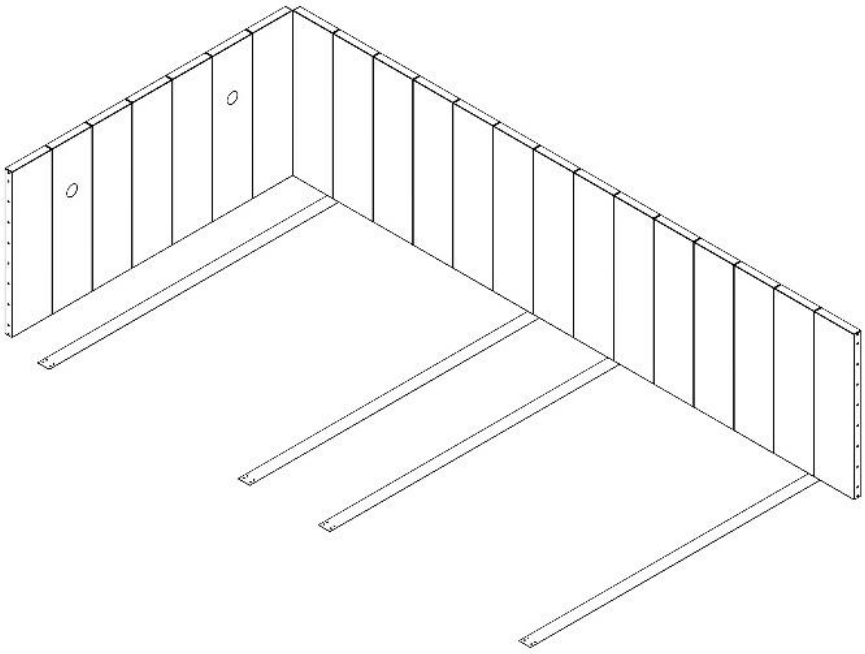

Figure 4 – distribution des brides de base (paire de brides longues et courtes placées entre le premier et le deuxième panneau à chaque angle, les autres paires doivent être placées au centre du côté court et du côté long)

Les **panneaux (4040206)** sont boulonnés avec les **supports inférieurs (4040210) et supérieurs (4040211)** à l'aide de vis Ø12x30 et des écrous M12 et rondelles M12 correspondants. On positionne et boulonne le premier **petit pilier (4040212)** sur l'angle.

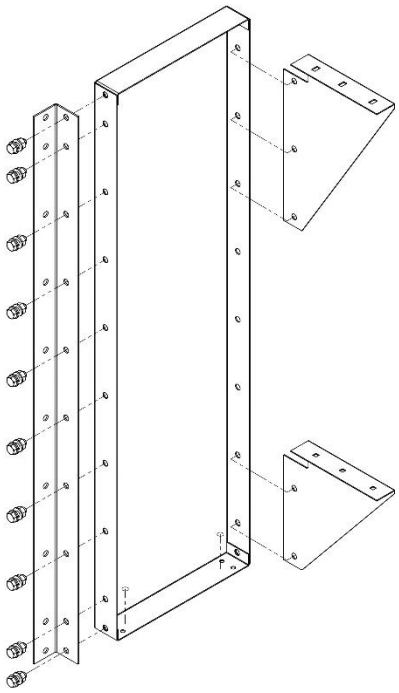

Figure 5 – montage des premiers éléments

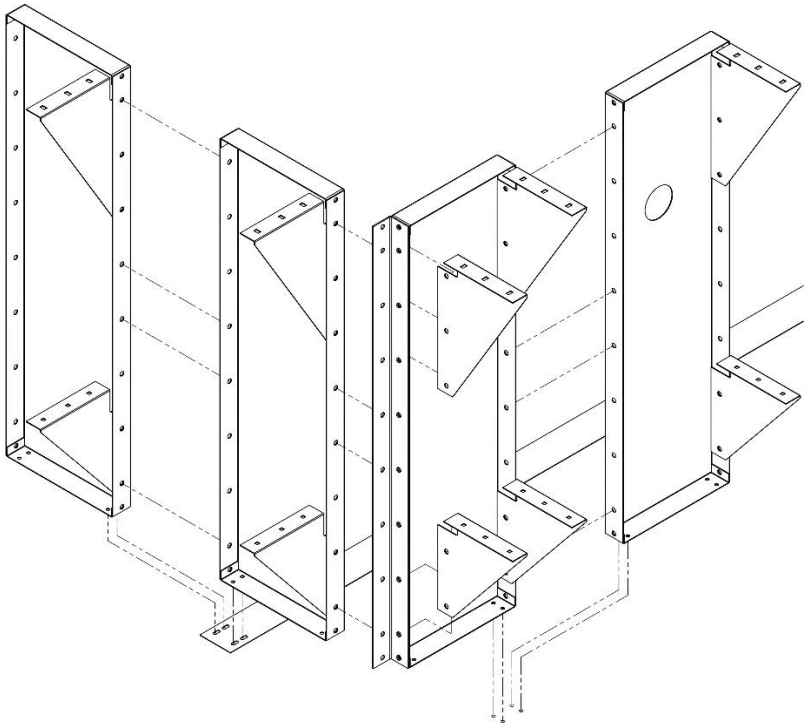

Figure 6 – séquence de montage du périmètre

Les **panneaux percés pour les buses (4040207)** doivent être installés sur un côté court, tandis que le **panneau du skimmer (4040209)** doit être positionné au centre du côté opposé à celui des buses (voir plans joints).
Les figures suivantes montrent en détail la **vis M8 à tête plate (666-00106)** et l'**écrou M8 à embase (666-00107)**. La deuxième image montre un exemple de montage du panneau avec les colliers de base.

Figure 7 – vis M8 tête plate et écrou à embase

Figure 8 – assemblage avec panneau et collier de base

6. POSE DE LA CHARPENTE SUPÉRIEURE ET INFÉRIEURE

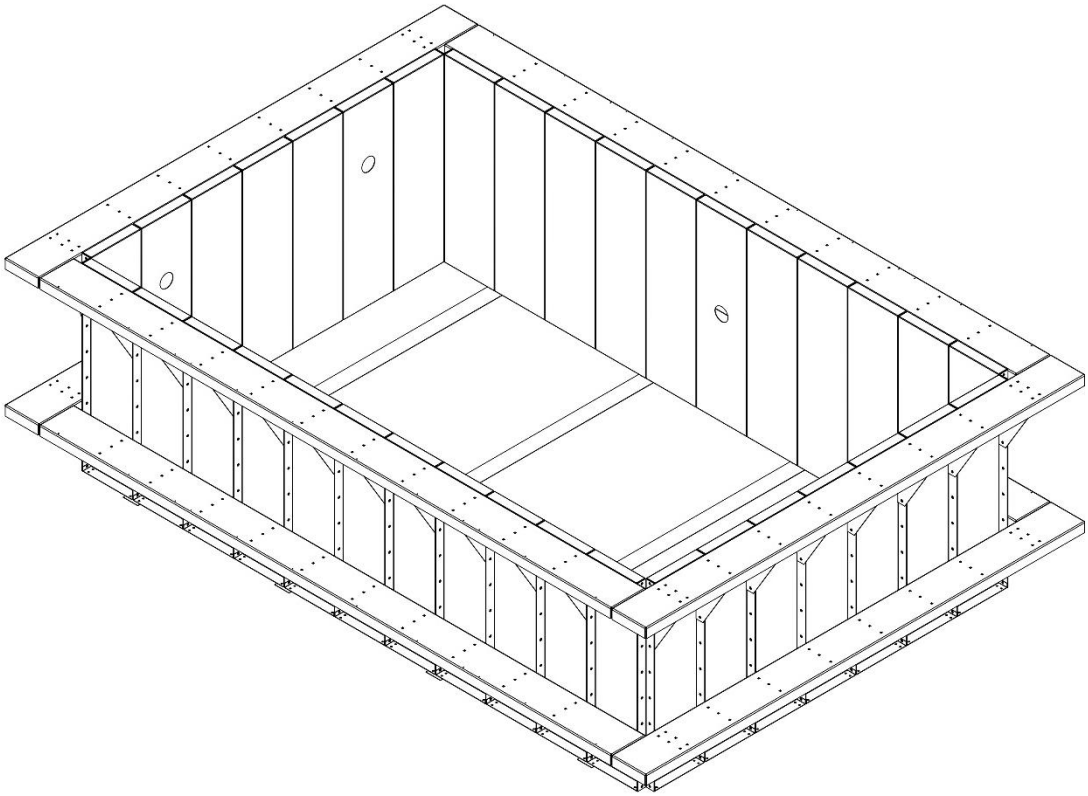

Figure 9 – structure complète

Une fois le périmètre en panneaux positionné, on procède à l'assemblage des **poutres** afin d'obtenir un système de poutres à deux niveaux, l'un exactement au niveau de la tête du panneau, l'autre positionné à environ 1/3 de la hauteur de la piscine.
On procède à l'installation des poutres dédiées correspondant à la dimension de la piscine.
Pour le positionnement de la **poutre 3970 mm (4040247)**, veuillez vous référer aux plans techniques joints. Veuillez prêter attention au sens lors du positionnement des poutres.

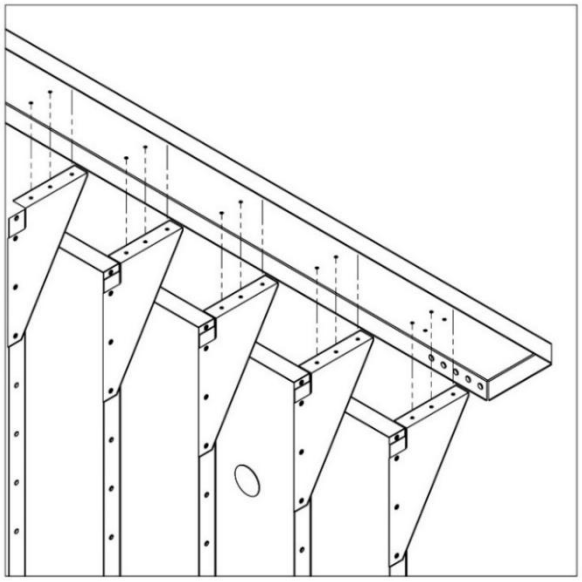

Figure 10 – assemblage de la poutre supérieure

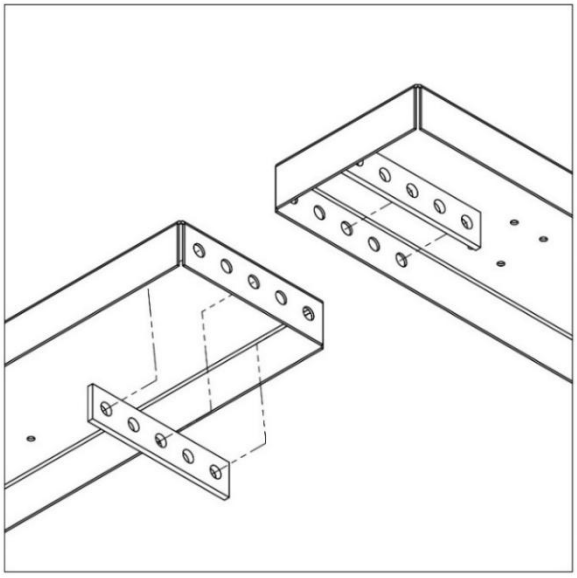

Figure 11 – jonction entre les poutres

CHARPENTE INFÉRIEURE ET SUPÉRIEURE		
Code interne	Quantité	Composant
4030247	4	POUTRE 3970mm
4030214	4	POUTRE DE TÊTE
4030225	16	PLAQUES DE JONCTION

Pour boulonner les poutres, on utilise les plaques de jonction, par paires, positionnées à l'extérieur comme indiqué sur la figure suivante.

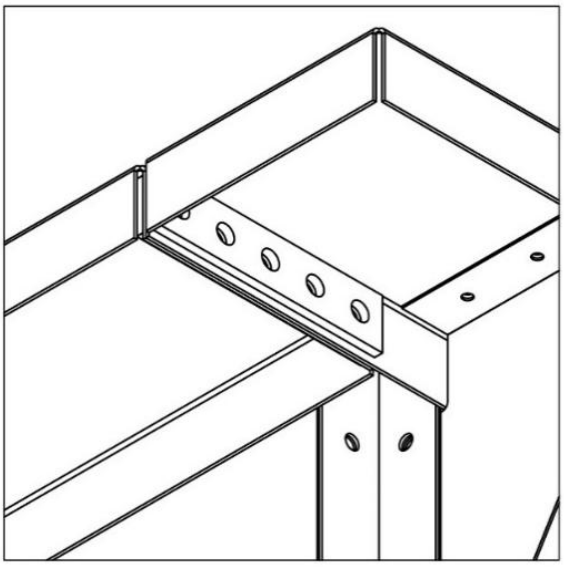

Figure 12 – joint entre poutres

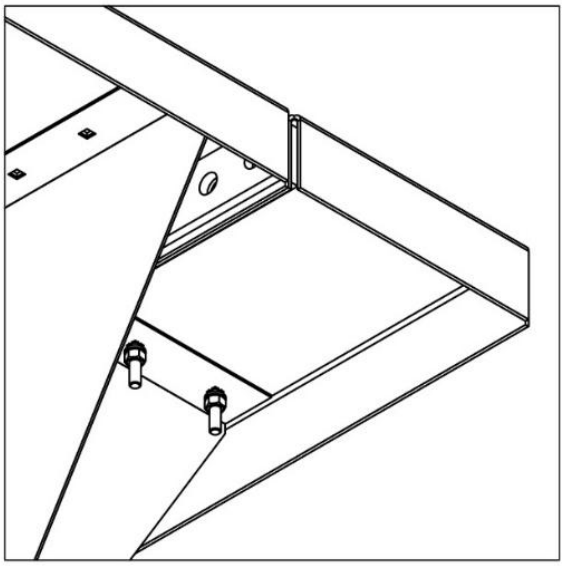

Figure 13 – joint entre poutres

Après avoir boulonné les **plaques de jonction (4040225)** aux poutres avec les **vis M16x40**, on procède à la jonction à l'aide des vis M8x25 à tête ronde de la poutre avec les **supports supérieurs (4040211)** et **inférieurs (4040210)**.

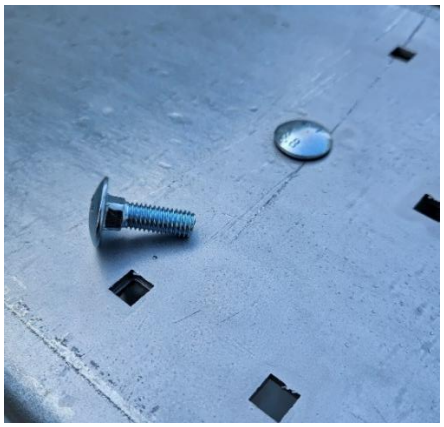

Figure 14 – vis M8 tête ronde et trous correspondants

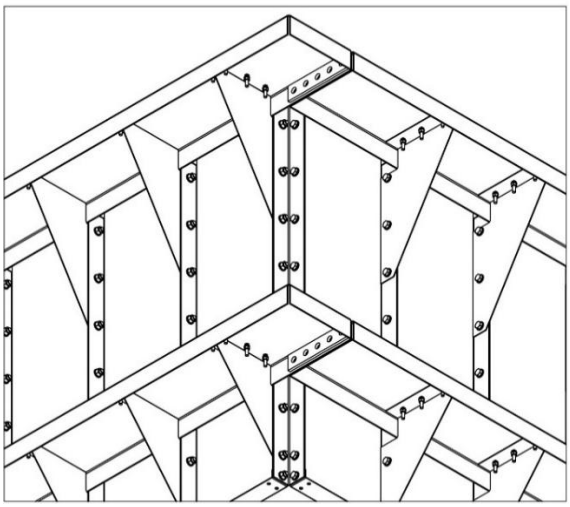

Figure 15 – assemblage des joints entre poutres inférieures et entre poutres supérieures

Une fois la structure terminée, la piscine aura un aspect similaire à celui de la figure suivante.

Figure 16

L'INSTALLATION DE FILTRATION

7. LE PRINCIPE DE FONCTIONNEMENT DU CIRCUIT HYDRAULIQUE DE LA PISCINE

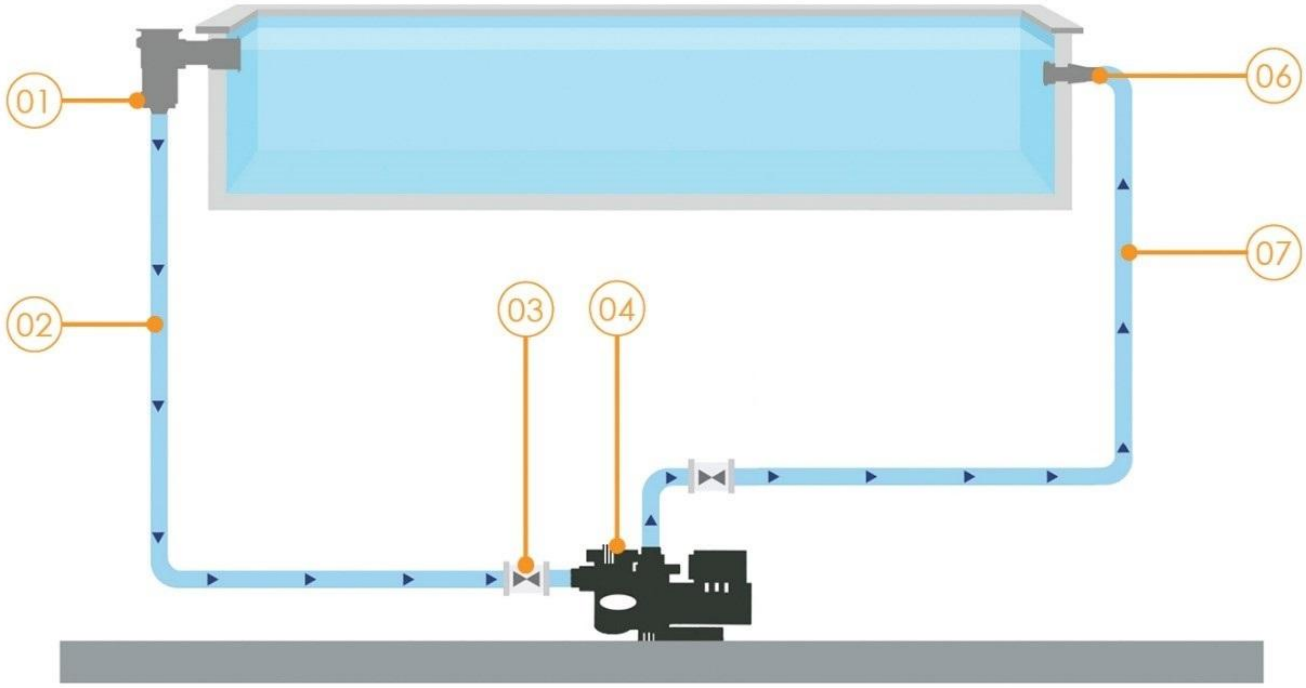

Figure 17 – circuit hydraulique

L'eau est aspirée de la surface par le skimmer filtrant à double cartouche (01), arrive à la pompe (04) par une tuyauterie flexible Ø 50 mm (02) équipée d'une vanne à bille de sectionnement (03) et retourne à la piscine, après avoir traversé les tuyauteries (07) via les buses de refoulement (06). Les buses de refoulement doivent être installées du côté opposé au skimmer.

8. LA RÉALISATION DU CIRCUIT HYDRAULIQUE

Une fois les accessoires de refoulement et d'aspiration placés au bord du bassin (skimmer et buses), procéder ensuite à la réalisation de l'installation. L'installation est composée d'une cartouche filtrante installée dans le skimmer et d'une pompe de circulation avec préfiltre, de 0,50 HP. L'installation doit être réalisée selon le schéma suivant : les buses de refoulement doivent d'abord être reliées entre elles, à l'aide d'un raccord en T, puis à la ligne de refoulement du circuit.
La ligne de refoulement doit être raccordée à la sortie de la pompe de circulation. La tuyauterie d'aspiration reliera la sortie du skimmer à l'entrée d'aspiration de la pompe de circulation. Tous les raccordements doivent être réalisés avec la tuyauterie en PVC Ø 50 mm fournie dans le kit. Les dispositifs et les accessoires doivent être assemblés à la tuyauterie par collage.

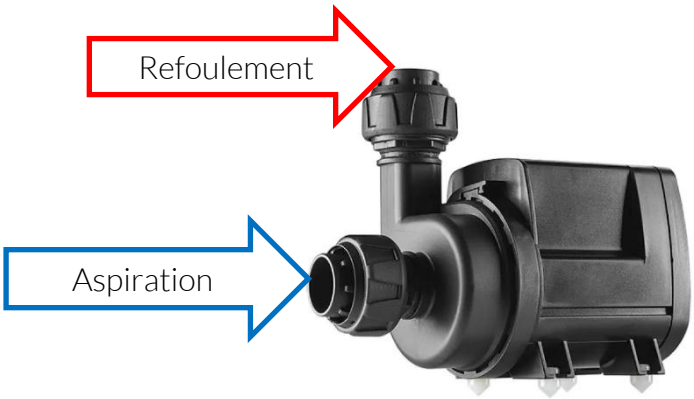

Figure 18 – raccords de la pompe de circulation

Vous trouverez ci-dessous les étapes pour le montage du skimmer.

Figure 19 – installation des cartouches filtrantes

Le matériel que vous trouverez dans l'emballage du skimmer sera :
- Skimmer
- Joint transparent
- Première et deuxième joint adhésif avec bords coupés
- Troisième joint épais sans bords coupés
- Bride du skimmer
- Vis M4x35 fraisées à tête cruciforme (10 pcs)
- Écrou M4 autobloquant
- Cache-bride

Les outils à utiliser sont les suivants :
- Tournevis cruciforme
- Clé pour écrous M4

Le montage du skimmer doit être effectué de la manière suivante :

- Insérer le joint transparent en partant de l'arrière du skimmer.
- Faire passer le skimmer à travers le panneau en acier en partant de l'intérieur du bassin.
- Coller le premier joint adhésif avec les bords coupés.
- Coller également le deuxième joint adhésif, toujours avec les bords coupés.
- Installer le liner (voir le chapitre suivant avant de procéder à l'étape suivante)
- Coller le troisième joint épais (sans bords coupés) au-dessus du liner.

Figure 20 – insertion du joint transparent

Figure 21 – premier joint adhésif

Figure 22 – deuxième joint adhésif

Figure 23 – troisième joint adhésif

Installer la bride du skimmer au-dessus du troisième joint.

Visser les vis M4x35 fraisées à tête cruciforme dans les 10 trous alignés à travers tous les composants (joints, liner, bride).
Après avoir vissé les vis, fixer le tout avec l'écrou M4 autobloquant pour bloquer solidement l'assemblage.
Installer le cache-bride au-dessus de la bride pour compléter le montage.

Figure 24 -bride

Figure 25 – vis et écrou autobloquant

Figure 26 – insertion du boulon

Figure 27 -assemblage du boulon

Figure 28 – installation du cache-bride

Une fois l'installation des accessoires dans le bassin terminée, on commence le montage de la tuyauterie et des raccords, en prêtant attention à l'installation du dispositif anti-vide.
Le dispositif sera placé entre l'écumeur à cartouche et la pompe de circulation, un raccord en T sera réalisé ainsi qu'un prolongement vertical avec un tuyau de ø 32 mm.
À l'extrémité du tuyau, qui sera juste au-dessus du niveau de l'eau, le dispositif sera installé.
Les images suivantes offrent une représentation graphique de l'installation finale.

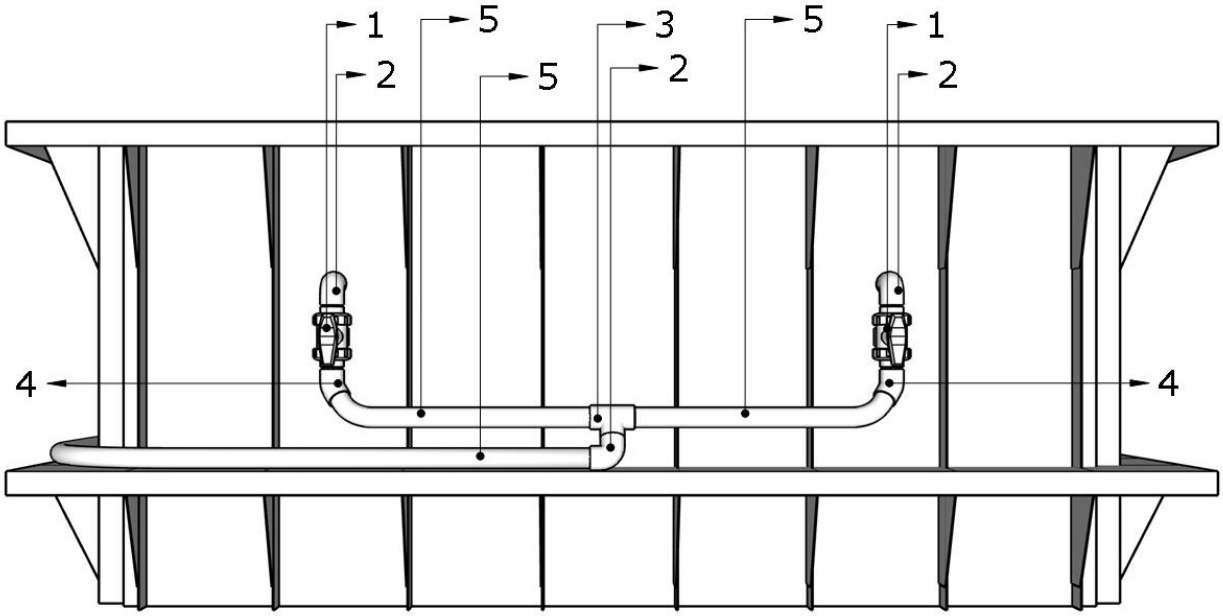

Figure 29

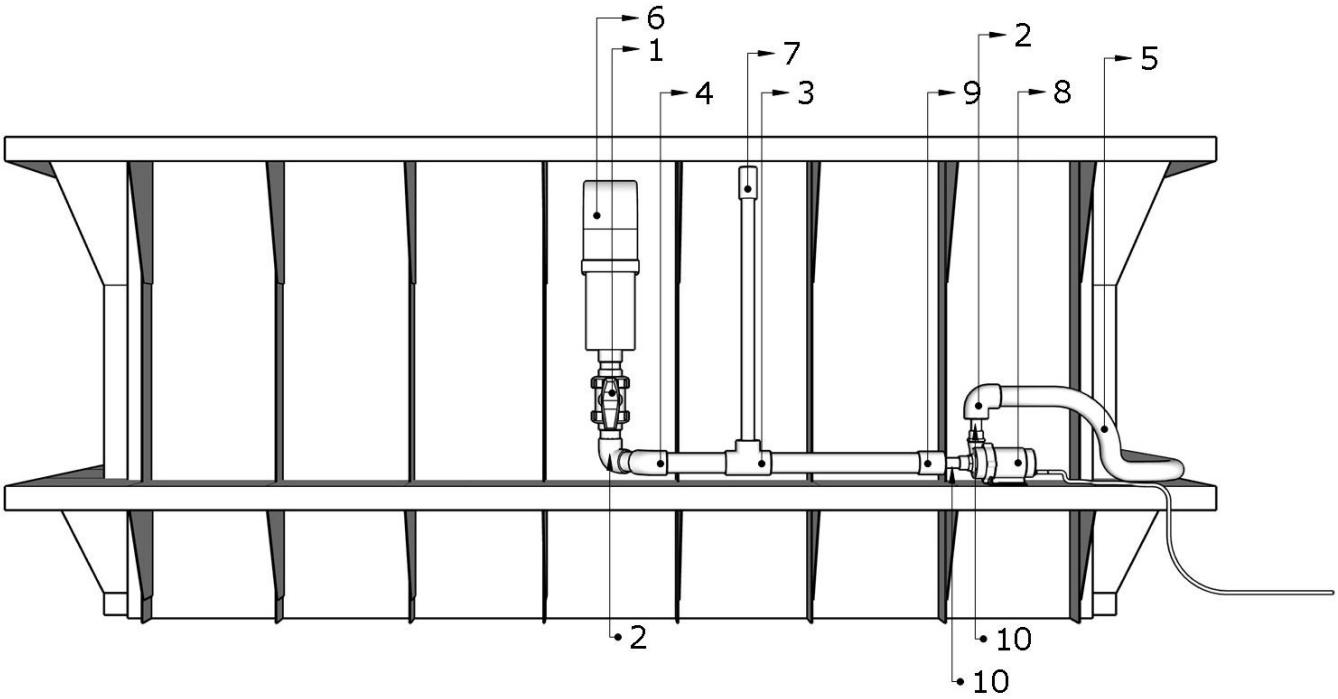

Figure 30

Référence	Description
1	Vanne à bille
2	Raccord 90°
3	Raccord en T
4	Raccord 45°
5	Tuyau flexible
6	Écumeur à cartouche
7	Dispositif anti-vide
8	Pompe de circulation
9	Manchon
10	Raccord adaptateur

LE REVÊTEMENT INTÉRIEUR

9. POSE DES GUIDES POUR L'ANCRAGE DU LINER EN PVC PRÉSOUDÉ

Il est maintenant possible de procéder à la pose du rail en aluminium pour l'ancrage du liner.
Les guides doivent être positionnées à fleur de la face interne des panneaux intérieurs, à l'aide de vis autoperceuses M6, en perçant, avec un espacement régulier de max 60 cm, la guide elle-même et les panneaux sous-jacents.
Pour la pose de la guide dans les angles du bassin, procéder à la coupe des barres d'extrémité à un angle de 45°, afin qu'une fois assemblées au périmètre, on obtienne une parfaite continuité de la guide, support du revêtement.
Comme dernière étape de cette opération, procéder à la pose des joints primaires sur les accessoires (buses, skimmer, projecteurs…). Nettoyer ensuite les brides et positionner les joints arrière appropriés en utilisant, si présent, le côté adhésif.

10. POSE DU LINER EN PVC PRÉSOUDÉ

Déposer la bâche présoudée au fond, au centre du bassin, puis la dérouler vers les parois.

ATTENTION

Avant de dérouler la bâche, il convient de vérifier que la zone de pose est homogène et plane, sans la présence de corps saillants ou de nature différente du sol de fondation.
Une fois cette opération terminée, la bâche, correctement positionnée, présentera à l'intérieur de son contour les surfaces des parois. La pose des parois doit être effectuée en partant de n'importe quel angle du bassin. Procéder ensuite à la fixation du Liner sur le rail en aluminium progressivement du bord vers le centre du mur : insérer la bande de Liner dans la fente et la fixer à l'aide d'une bande de PVC.

Figure 31 – pose du liner

Une fois l'angle fixé, il est possible d'accrocher progressivement tout le périmètre. Le liner correctement posé doit apparaître tendu. Une fois tout le revêtement positionné, il faudra accompagner ses surfaces avec les mains et bien étendre le fond : le liner présentera toutefois encore des plis et des gonflements.

Figure 32 – fixation du liner

À la fin de ces opérations, le liner sera bien tendu et il sera donc possible d'accéder au bassin, sans chaussures pour ne pas rayer la bâche en PVC, afin de compléter la pose des accessoires. Un tournevis, un cutter et une visseuse seront nécessaires.
Après avoir vérifié à nouveau qu'il n'y a pas d'éventuelles imperfections de fabrication, procéder au remplissage partiel de la piscine à l'aide d'un tuyau d'arrosage. Il suffira de remplir le bassin avec environ 10-15 cm d'eau.

Figure 33 – remplissage de la piscine

Tendre le liner et accompagner le bas de la bâche en parfaite adhérence avec les surfaces du bassin. Poursuivre avec les opérations de bridage des accessoires (skimmer, buses) : un tournevis cruciforme, un cutter et une visseuse avec embouts cruciformes seront nécessaires.
Réaliser avec le cutter une coupe en croix à 45°, en partant du centre du gabarit de pré-perçage présent sur le panneau.

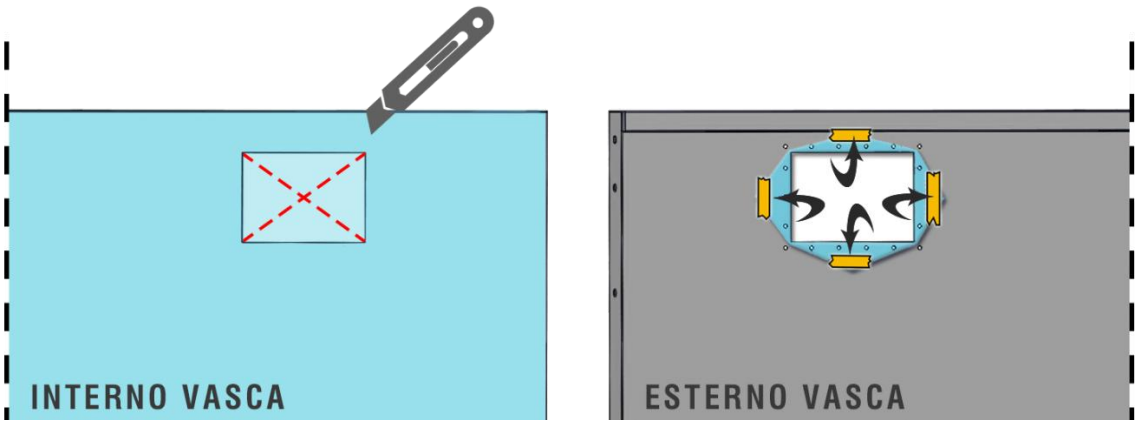

Figure 34 – découpe du liner à proximité des accessoires

On obtiendra 4 ailes à 45°, qui devront être rabattues sur la face arrière du panneau et fixées à celui-ci à l'aide d'un ruban adhésif, en veillant à ce que le liner soit bien tendu sur la surface.
Poursuivre ensuite avec une fixation partielle de la bride à l'accessoire, à l'aide des vis fournies avec ce dernier. Les vis, une fois la bonne correspondance avec les trous de l'accessoire vérifiée, devront être serrées.

A NOTER

Dans le cas d'un revêtement par membrane en PVC armé, la pose est confiée à un technicien soudeur spécialisé et ne sera donc pas traitée dans ce manuel.

KIT ARTEMISIA

KIT 2122139

ANNEXES

CODE DU KIT	2122139	2,45*3,85
ARTICLE	DESCRIPTION	QUANTITÉ
STRUCTURE INTERNE		
4040206	PANNEAU	32
4040207	PANNEAU BUSE	2
4040208	PANNEAU PROJECTEUR	1
4040209	PANNEAU SKIMMER	1
4040210	MONTANT INFÉRIEUR	36
4040211	MONTANT SUPÉRIEUR	36
4040212	PILIER	4
4040214	POUTRE DE TÊTE	4
4040247	POUTRE MINI ARTEM 3970	4
4040225	PLAQUE DE JONCTION	16
4040226	PROFIL PLAN A	4
BOULONNERIE		
1035931	T RONDE DIN 603 8,8 ZN 8X25	228
666-00106	VIS TCEI EXTRABASSE R10.9 M8x25 ZN 1206	64
666-00107	ÉCROU À BRIDE ZINGUÉ DIN 6923 M8 ZIG	292
1035928	BOULONS ZINGUÉS Ø 16X40 filetage total	40
1035797	ÉCROU ZINGUÉ M16	40
1035793	RONDELLES ZINGUÉES Ø 16	80
1035831	BOULONS ZINGUÉS Ø12X30	400
1035806	ÉCROU ZINGUÉ M12	400
1035805	RONDELLES ZINGUÉES Ø 12	800
1036370	Vis autoperceuse plate 4,2x25 zinguée	100
INSTALLATION		
1090216	POMPE SYNCRA SDC 3.0	1
1070658	SKIMMER WATERWAY 510-1657T	1
1070320	Buse avec inserts GM-15 Gris avec écrou	2
1070317	Buse avec inserts GM-15 Blanc avec écrou	1
1070169	Projecteur plat 60 LED blanc	1
1070206	FERMETURE AVEC PRESSE-ÉTOUPE Ø 50	1
1070211	COURONNE GRISE	1
1090395	TRANSFORMATEUR 12 VAC SHQ100	1
1070195	Contrôleur bluetooth Lumilink	1
600-10301	Brides skimmer Artemisia	1
600-10302	Joint adhésif sk Artemisia ép 1,5mm	2
600-10303	Joint adhésif sk Artemisia ép 2mm	1
600-10308	KIT VIS ÉCUMEUR ARTEMISIA	1
1035969	Dispositif anti-vide 72032	1
1035083	T réduit à coller 50x32x50	1
1035018	Coude à coller 45° Ø 50	1
1035003	Coude à coller à 90° Ø 50	2
1035013	Coude à coller à 90° M/F Ø 50	2
1035037	Manchon femelle à coller Ø 50	1
1035055	COLLIER DE FIXATION TUBE VDL Ø 50	6
1035074	Té femelle égal à coller Ø 50	1
1035106	Adaptateur M fileté 50x63x2"	1
1035292	Vanne à boule à coller Ø 50	2
1070699	MANCHON DE RÉDUCTION M/F 48X50	1
1035342	TUYAU PVC RIGIDE Ø 32	1

1035343	TUBE PVC RIGIDE Ø 50	3
1035332	IDRO-FLEX Ø 50 rouleau de 25 m	8
REVÊTEMENT		
1050404	Guide PVC sous le bord	14
1036370	Vis autoperceuse plate 4,2x25 zinguée	100
4030602	LINER GRIS ARTEMISIA 2,45x3,85	1
1050417	Tapis de protection 1,60x30 ml	1

NOTE

- CPA FRANCE sarl décline toute responsabilité en cas de non-respect des normes de sécurité en vigueur pour les différents secteurs techniques concernés par le présent document.
- Les informations contenues dans le présent manuel peuvent varier à la discrétion du rédacteur, sans préavis, en même temps que les modifications du produit objet du présent document : il incombera au client, lors de la commande, de vérifier la correspondance persistante du produit avec le présent document.

- CPA srl excludes all liability for failure to comply with current safety standards for the individual technical sectors affected by this document.
- The information contained in this manual may vary at the discretion of the editor, without notice, together with changes to the product referred to in this document: it will be the customer's responsibility to verify the persistent correspondence of the product to this document when ordering.

CPA SRL
Via Don Demetrio Castelli, 71 -12060 Roddi (CN) - Italy
Tel. +39.0173.615693 - Fax +39.0173.620922 - e-mail : ufficiotecnico@cpa-piscine.it

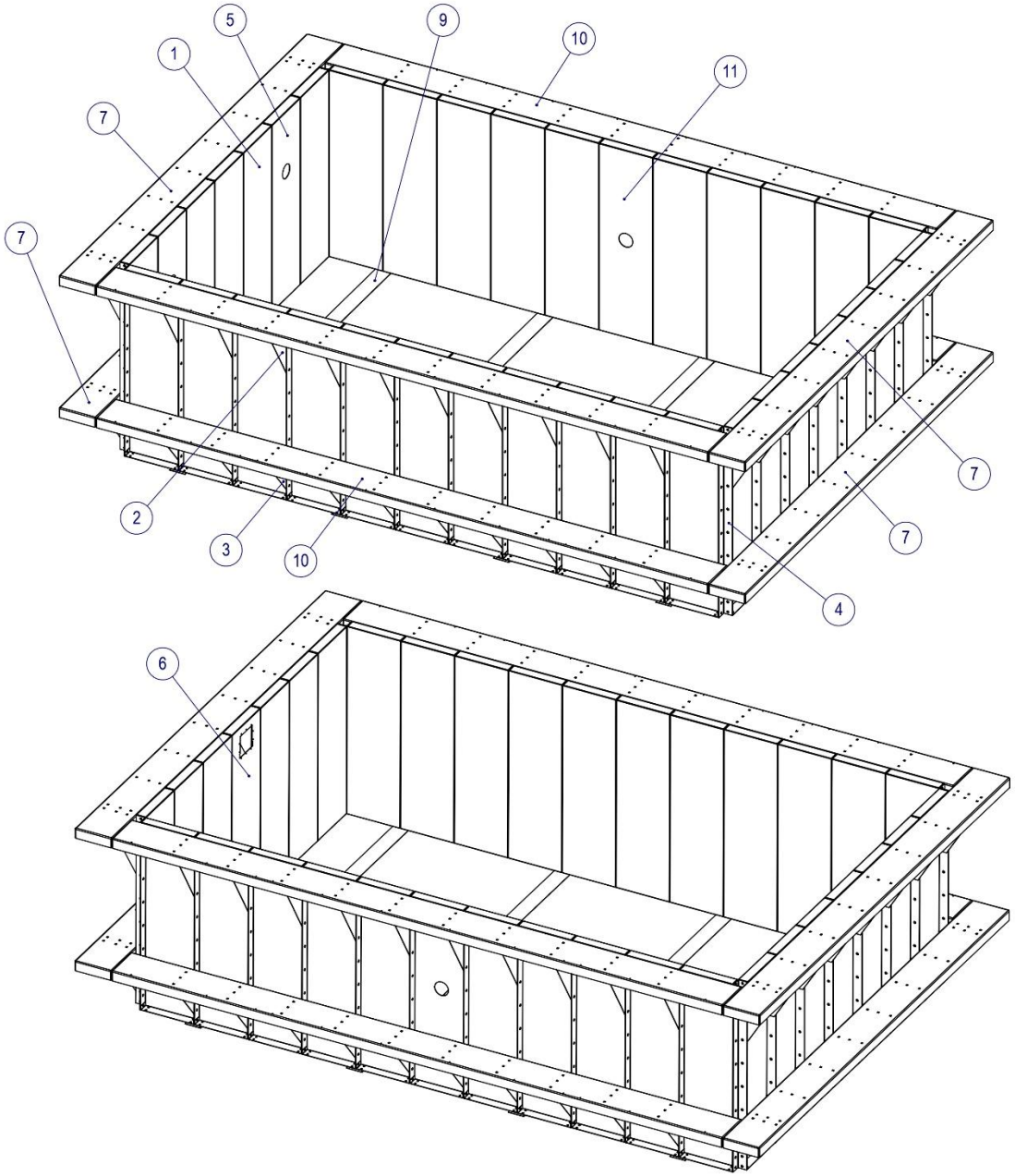

ARTICOLO N.	COD ART	Descrizione	Quantità
1	4040206	PANNELLO CIECO	32
2	4040211	STAFFA SUPERIORE	36
3	4040210	STAFFA INFERIORE	36
4	4040212	PILASTRINO	4
5	4040207	PANNELLO PER BOCCHETTA DI IMMISSIONE	2
6	4040209	PANNELLO PER SKIMMER	1
7	4040214	TRAVE DI TESTATA	4
8	4040225	PIASTRA DI GIUNZIONE	16
9	4040226	FASCETTA LATO CORTO	4
10	4040247	TRAVE MINI 3970	4
11	4040208	PANNELLO PER FARO	1

	cod. art. CPA	11/03/2026
	cod. id parte	Rev.
INT_0154_ASS10	cod. id assieme	00
	materiale	foglio
		7 di 9
C.P.A. s.r.l.	committente	scala
		1:25
25/07/2024	data revisione	dis. n°

DISTINTA
2,45x3,85

07

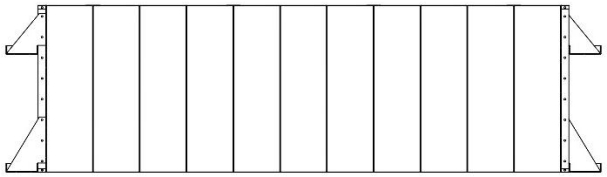

SEZIONE C-C
SCALA 1 : 25

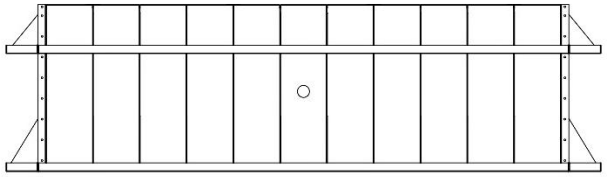

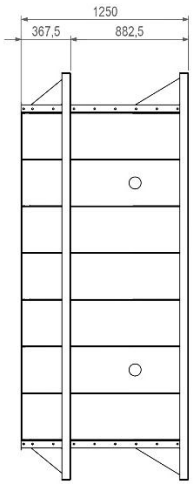

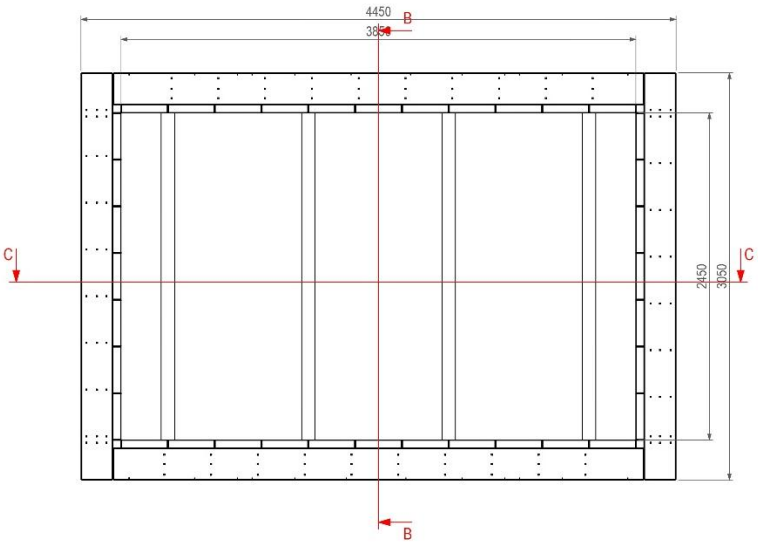

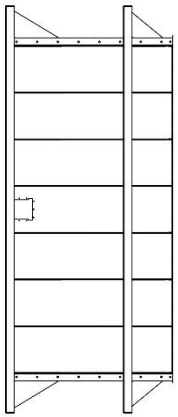

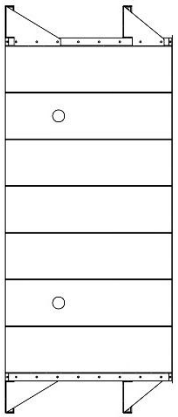

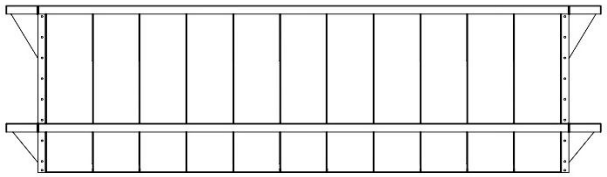

SEZIONE B-B
SCALA 1 : 25

cod. art. CPA
cod. id parte
cod. id assieme
materiale
C.P.A. s.r.l. committente
data revisione

MANUALE

ARTEMISIA cod. 2122125 - 2,45x3,85

Via Don Demetrio Castelli, 71 - 12060 Roddi (CN) - Italy
Tel. +39.0173.615693 - Fax +39.0173.620922 - e-mail : ufficotecnico@cpa-cucine.it

11/03/2025	
Rev.	00
foglio	14di14
scala	1:20
dis. n°	01