Pegaso

1080555, 1080556, 1080557, 1080588, 1080589, 1080590

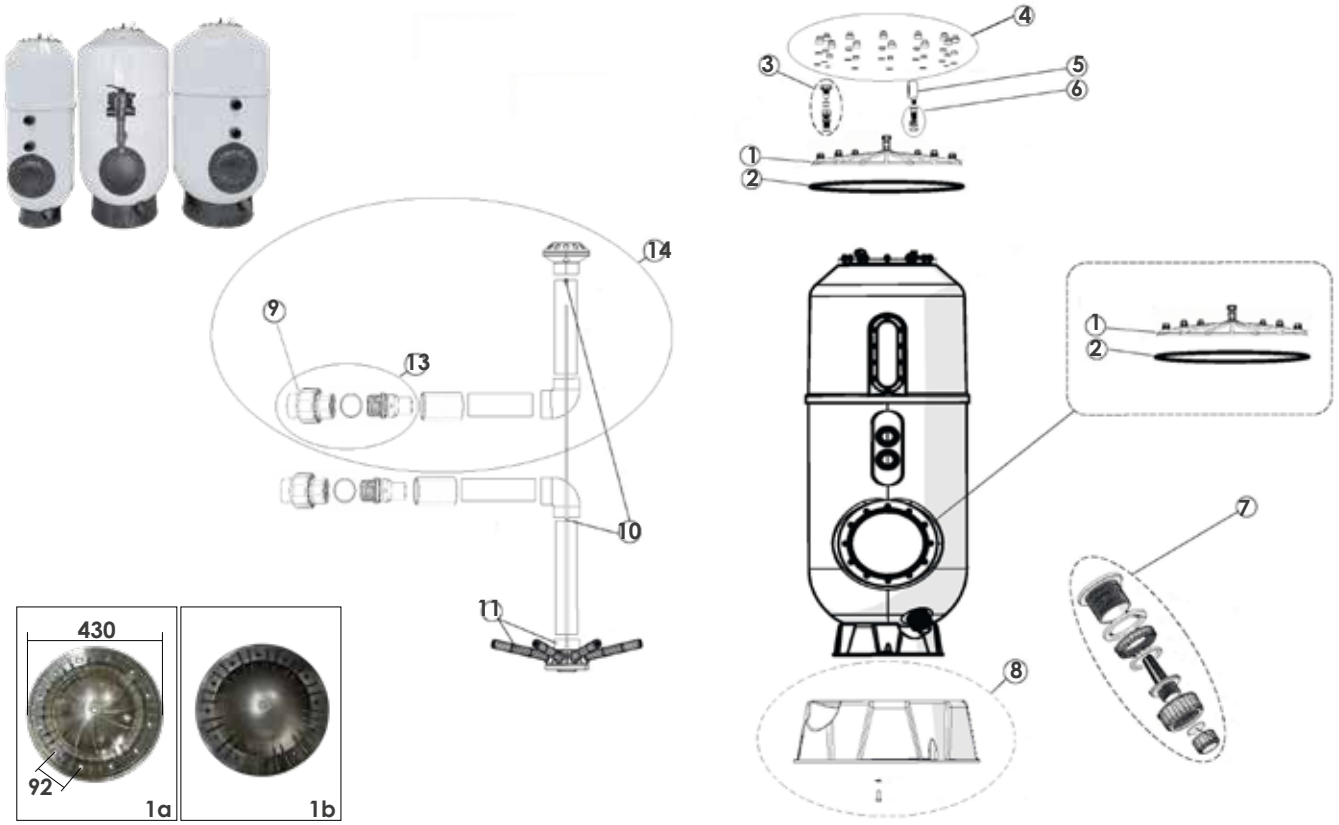

RIF.	CODICE	DESCRIZIONE
1a	600-35065	Coperchio iniettato trasparente
1b	600-35065	Coperchio iniettato nero
2	600-35000	O-ring CS7.50x6.00 ID318mm
3	600-35075	Kit sfiato
4	600-35150	Kit dadi e rondelle coperchio
5	600-35053	Manometro 1/8" Nevada Pegaso
6	600-35066	KIT manometro
7	600-35151	Kit scarico
8a	600-35159	Kit basamento filtro 650
8b	600-35160	Kit basamento filtro 800/950
9	1035434	Bocchetta di passaggio
10	600-35152	Kit aspirazione
11a	600-35008	Distributore filtro 8pcs L200MM
11b	600-35009	Distributore filtro 8pcs L280MM
11c	600-35010	Distributore filtro 8pcs L325MM
13		Kit passante (1035434 + 600-35002 + 1035130 + 1200071)
14a	600-35153	Kit braccio superiore filtro 650/800/950 Ø63
14b	600-35154	Kit braccio superiore filtro 950 Ø75
15a	600-35155	Kit braccio inferiore filtro 650 Ø63
15b	600-35156	Kit braccio inferiore filtro 800 Ø63
15c	600-35157	Kit braccio inferiore filtro 950 Ø63
15d	600-35158	Kit braccio inferiore filtro 950 Ø75